http://www.geocities.jp/ikemath/

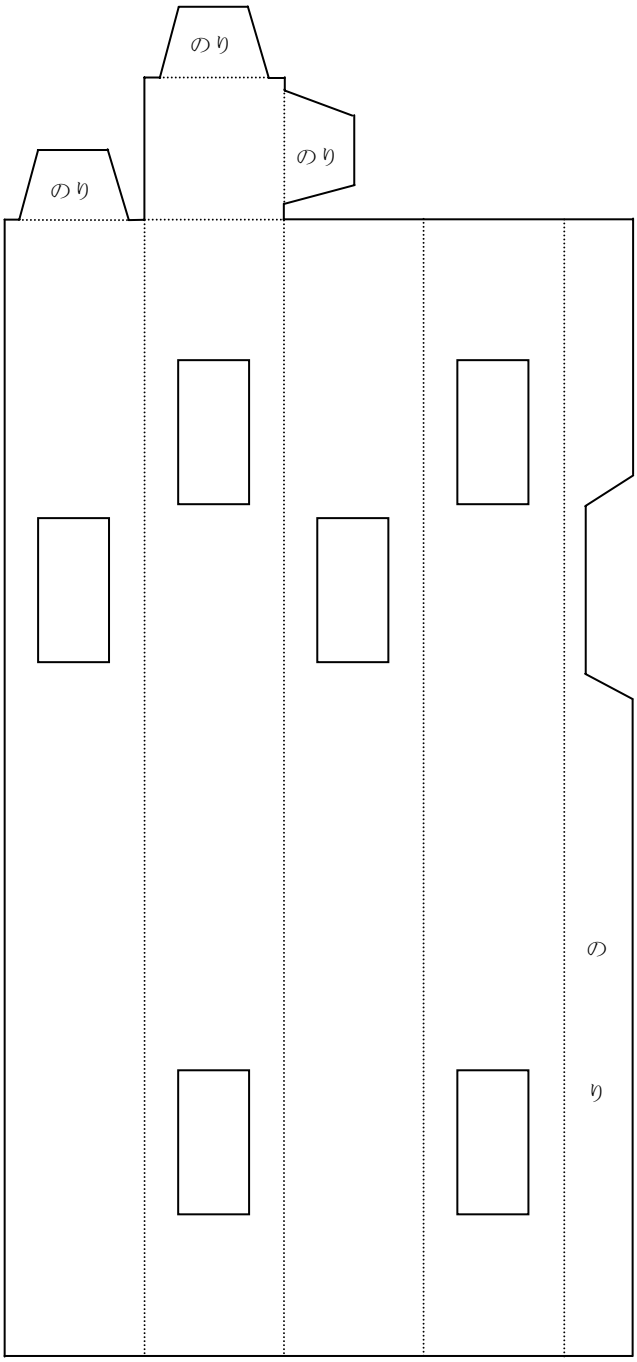

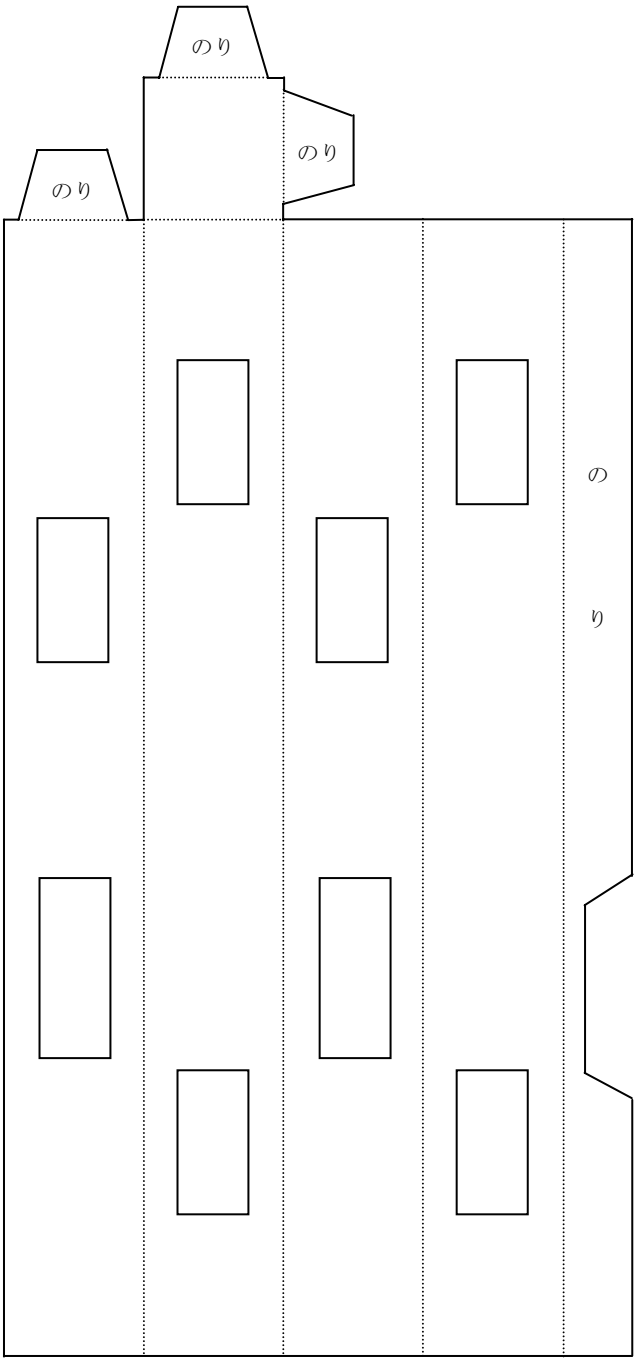

のり
のり
のり
のり

のり
のり
のり
のり

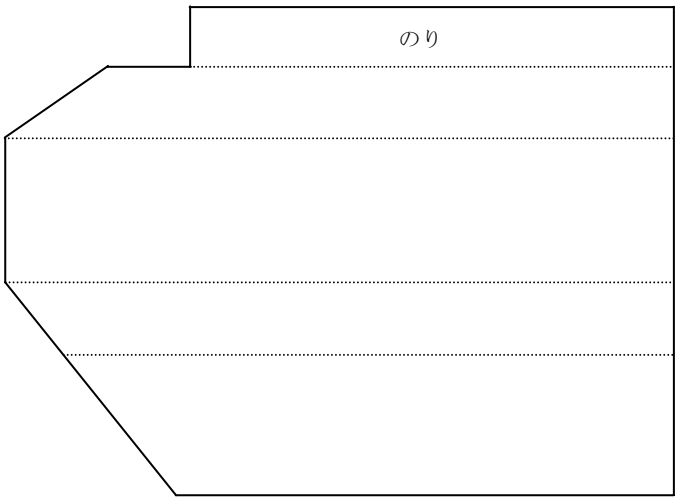
のり

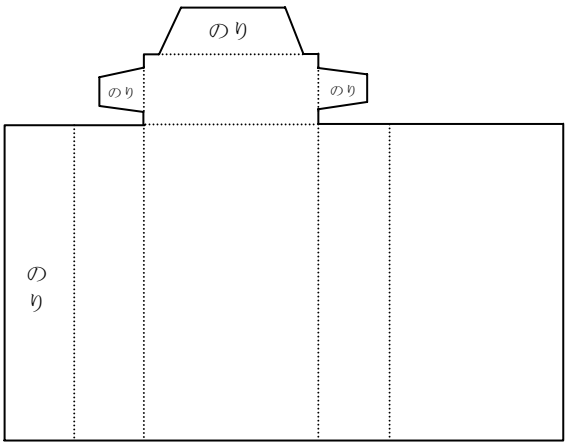
のり
のり
のり
のり